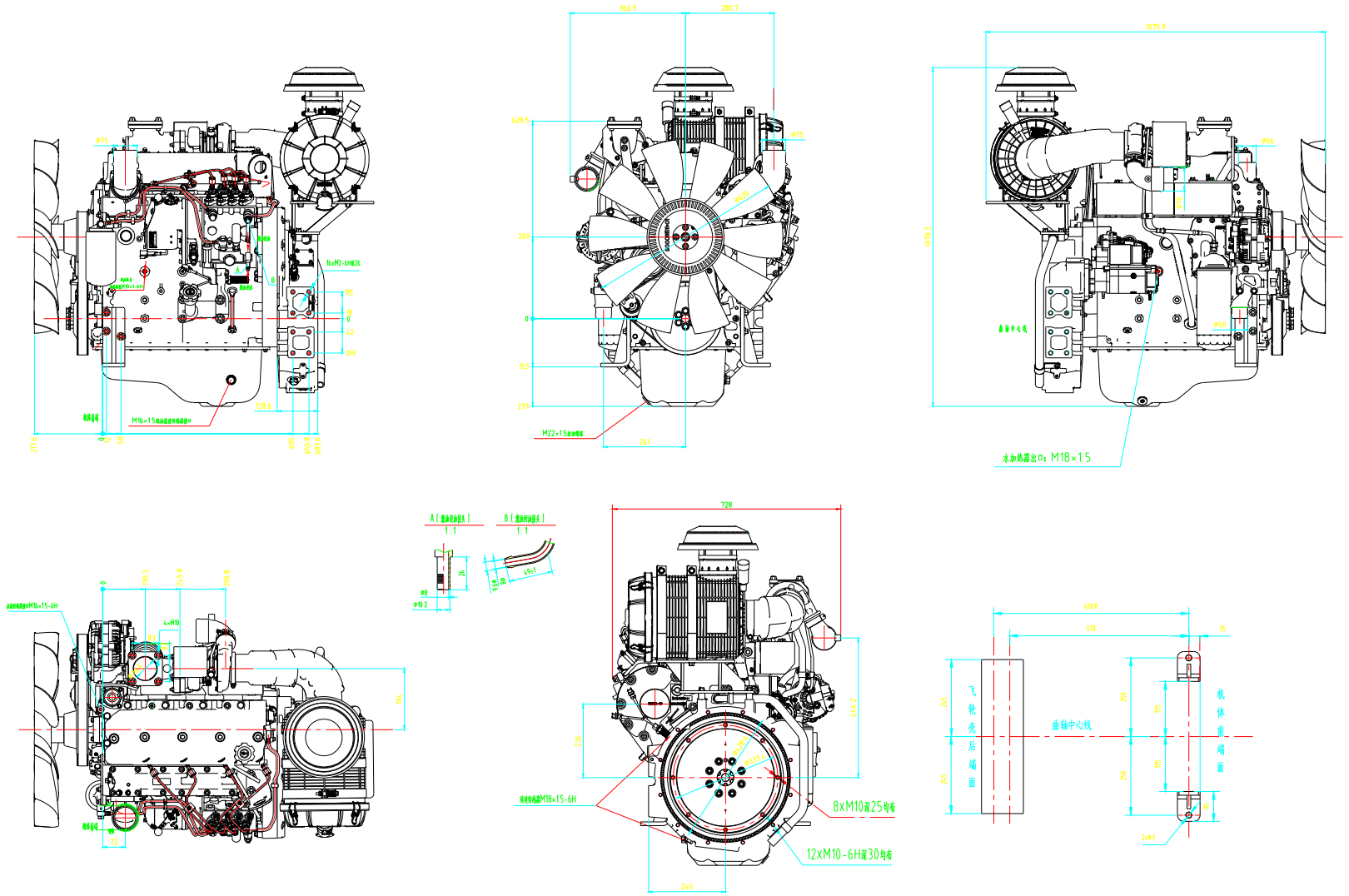


| | | | | | | | |
|---|---|---|---|---|---|---|---|
| 设计/Design | | | 未一致处理方式/Not Agreed Handle | 材料牌号 Mat'l grd | 图号 Dwg. No | A0 | 重量/Weight |
| 校对/Check | | | | 材料代号/Mat'l No | | | |
| 审核/Review | | | 材料名称 Material name and specification GB/T700-1 | 材料规格 Raw specification GB/T700-1-质 | 毛坯尺寸/Blank Dimensions Material size Raw GB/T13-1-质 | | |
| 会签/Sign. | | | 关键特性符号说明(KPC) Key Product Characteristic | | 属性特性符号说明(ADC) Attribute Quality Characteristic | | |
| 会签/Sign. | | | 重要特性符号说明(PQC) Product Quality Characteristic | | 技术要求说明(DR) Document Requirement | | |
| 批准/Appr. | | | | | | | |

上海柴油机股份有限公司 SDEC

| | | | | | | | |
|---|---|---|---|---|---|---|---|
| 名称 Name | | | 体号 Part No | | 版本/No 02 | | |
| 图号 Dwg. No | 4HTAA4-3-G22&G23 | | 版本/No 02 | | | | |

| | | | | | | | |
|---|---|---|---|---|---|---|---|
| 更改单/Change Note | | 更改单/Change Note | | 更改单/Change Note | | | |