4ZT3.2-WX

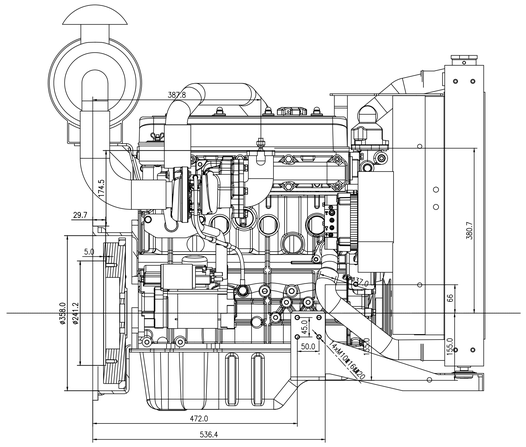

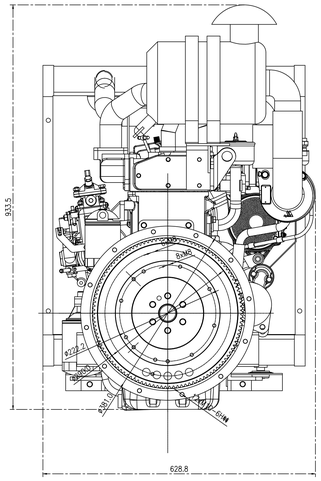

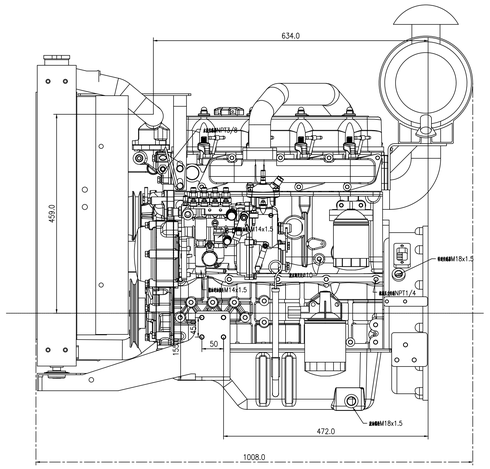

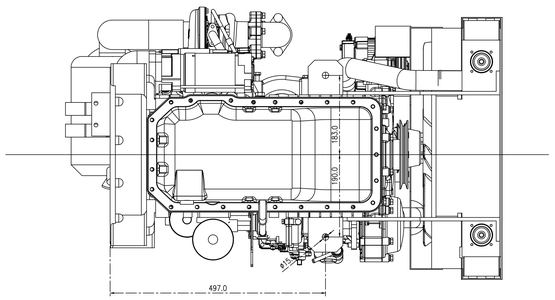

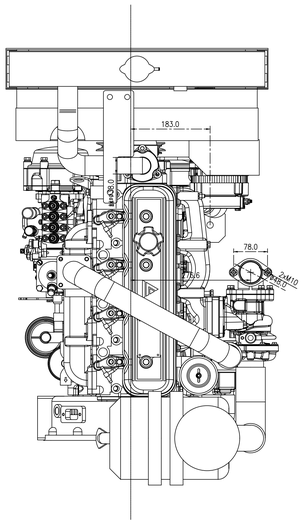

设计/Design			第一视角投影视图/First Angle Projection	毛坯种类 Rough Type		图幅 Size	A0	表面光洁 surface scale	Z
校对/Check				毛坯件号/Rough No.					
审核/Review			未注线性尺寸公差 Gen.machined dim/angle Tol. GB/T1804—m	未注形位公差 Gen.geom.Tol. GB/T1184—K		螺纹倒角及其倒角 Thread run-out GB/T3—一般级			
会签/Sign.			关键特性特性(KPC) Key Product Characteritc		属性特性(AQC) Attribute Quality Characteristic				
会签/Sign.			重要特性特性(PQC) Product Quality Characteristic		记录控制特性(DR) Document Requirement				
批准/Appr.									

上海柴油机股份有限公司 SDEC

更改单分类 Modification	名称 Name	柴油机	件号 Part No.	4ZT3.2	版本/Rev.	01
成熟度/Status	重量/Weight (kg)	比例/Scale	第几张/共几张/Sheet 1 / 1	材料 Material	图号 Dwg No.	4ZT3.2-WX	版本/Rev.	01

更改标记/Change mark		更改数量/Number of changes	W.A.更改编号/A4 change No.	