6HTAA6.5-G23

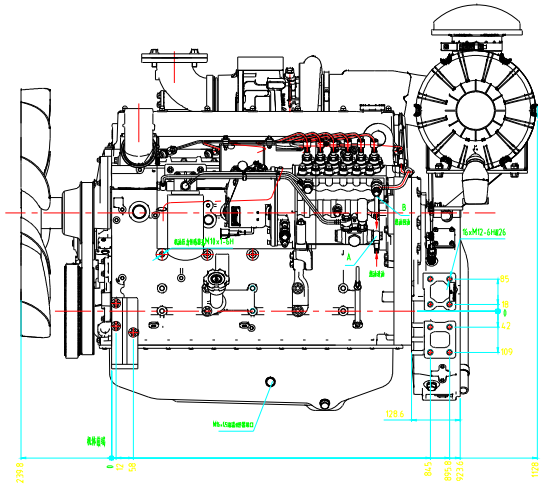

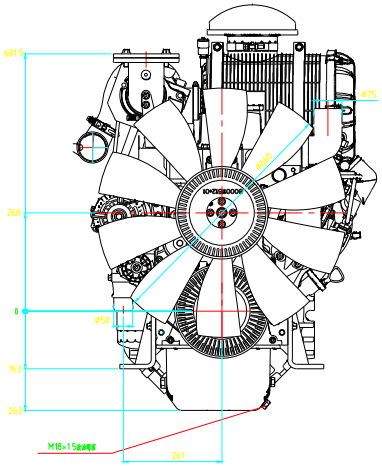

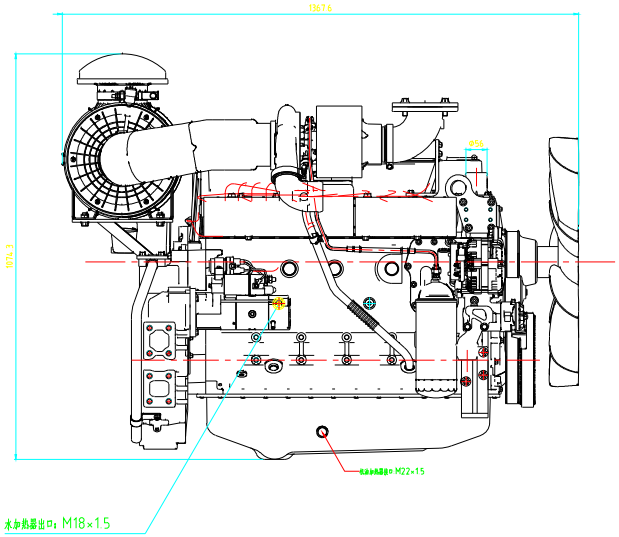

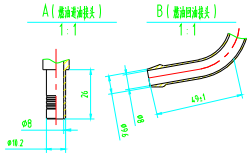

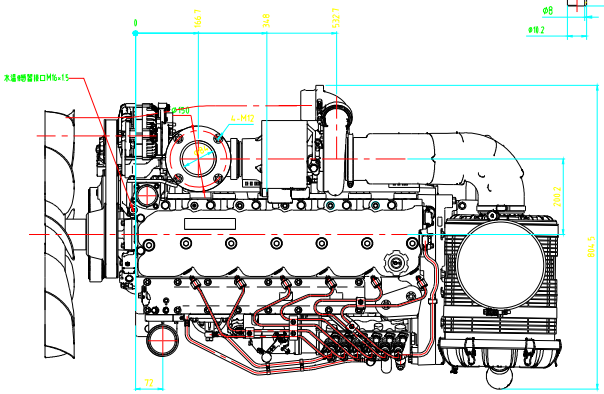

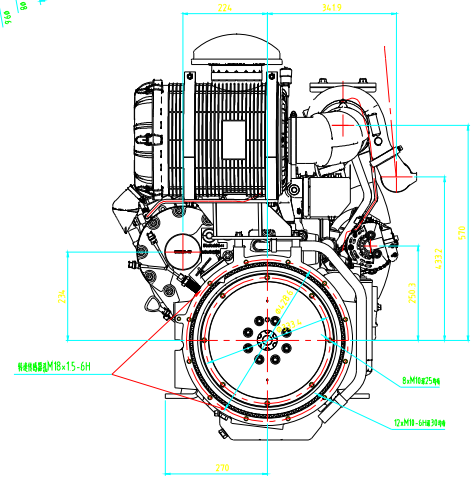

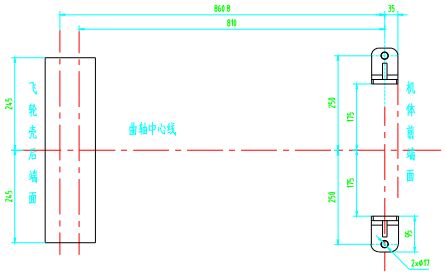

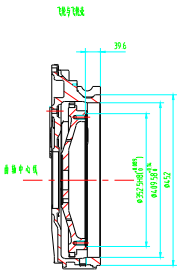

设计/Design			未注公差尺寸按GB/T1804-m	材料 Material	材料 Material	材料 Material	H
校对/Check			GB/T1804-m	A0		
审核/Review			表面粗糙度 Surface roughness GB/T1031	表面处理 Surface treatment GB/T13-4-88		
会签/Sign			关键特性符号(KPC) Key Product Characteristic	重要特性符号(ADC) Attributes Quality Characteristic		
会签/Sign			重要特性符号(PQC) Product Quality Characteristic	文件要求符号(DR) Document Requirement		
批准/Appr.			潍柴动力	发动机外形图	张号 Sheet No.		张数/No
					图号 Dwg. No.	6HTAA6.5-G23	张数/No
处数Amend	更改/Modify	日期Date	比例/Scale 1:5	重量/Weight kg	第张/共张/Sheet	材料 Material	

RANK/Comp-mark | RANK/Number of comp. | WARRANTY/Comp-No.