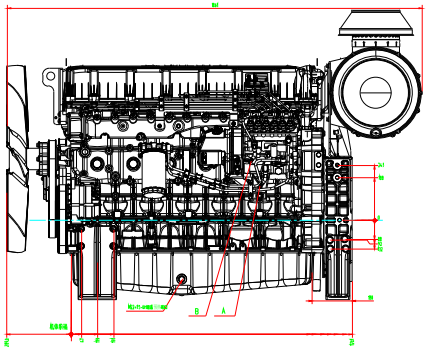

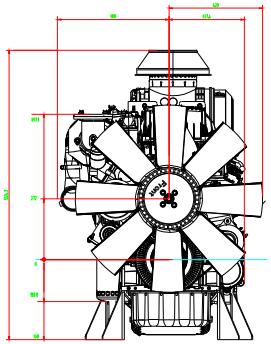

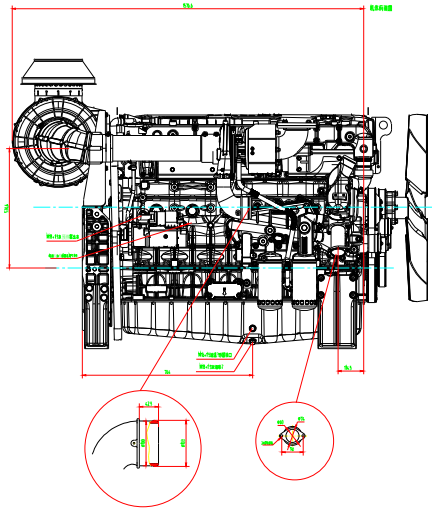

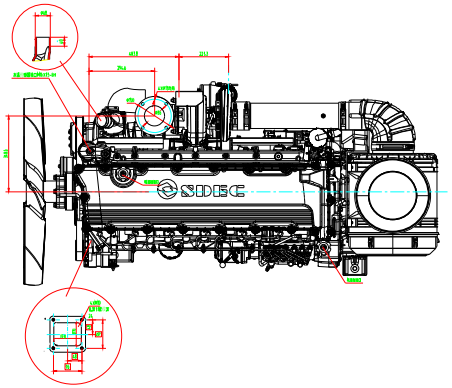

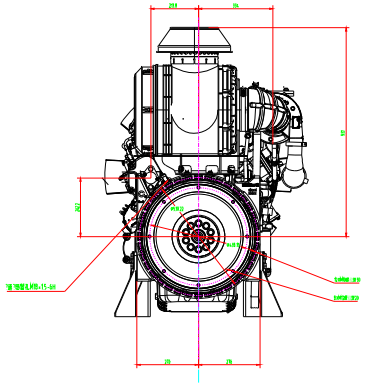

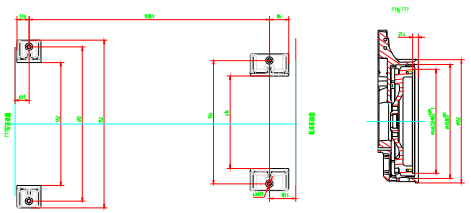

设计 /Design	吴晓峰						
校对 /Check	杨晓宇						
审核 /Review	黄春						
批准 /Approve							
上海柴油机股份有限公司 SDEC							
标准化 /Standardization	共 /Total	张 /Sheet	第 /No.	比例 /Scale	重量 /Weight	材料 /Material	图号 /No.
	15	1	1				E7029-WX