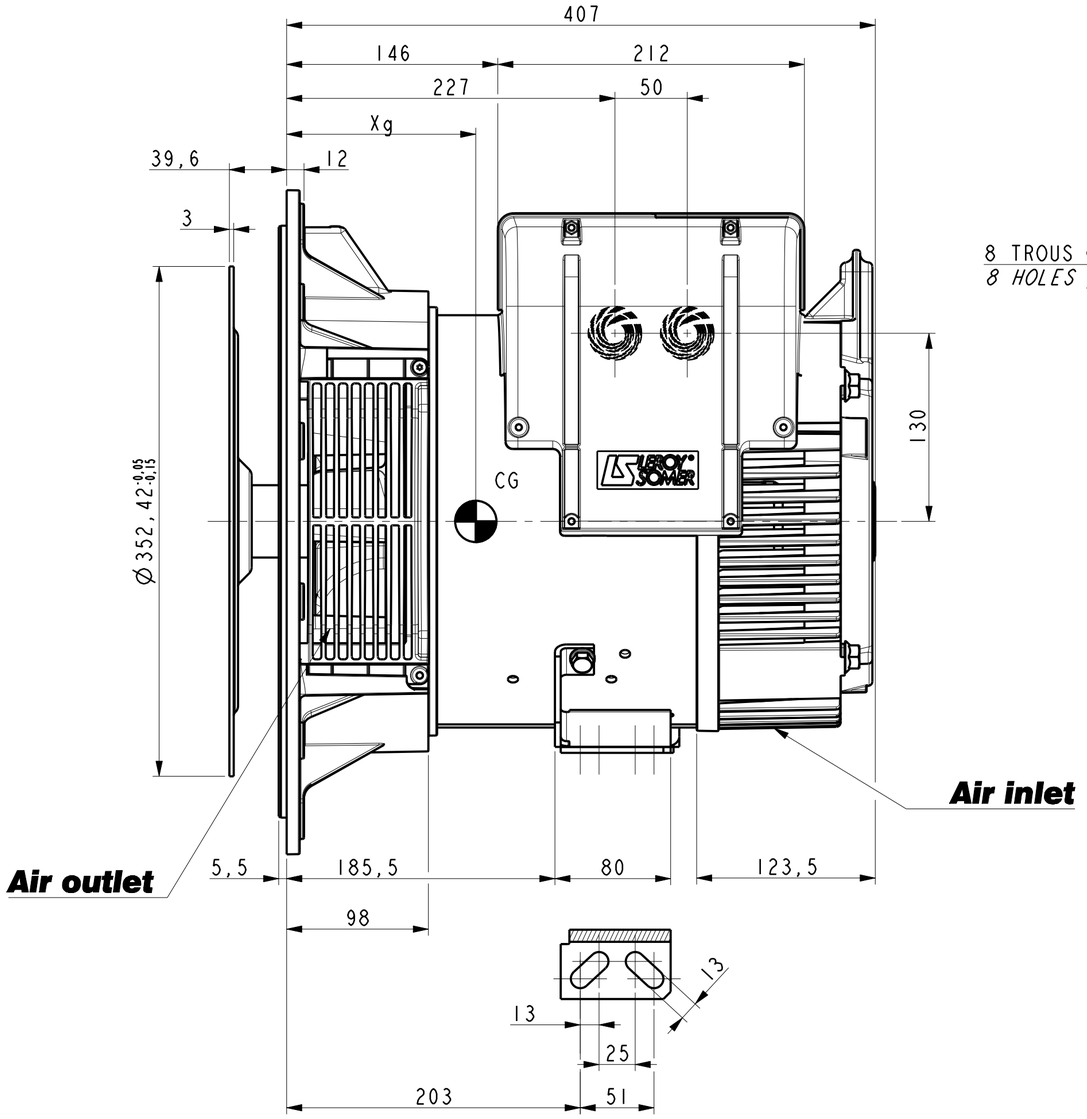

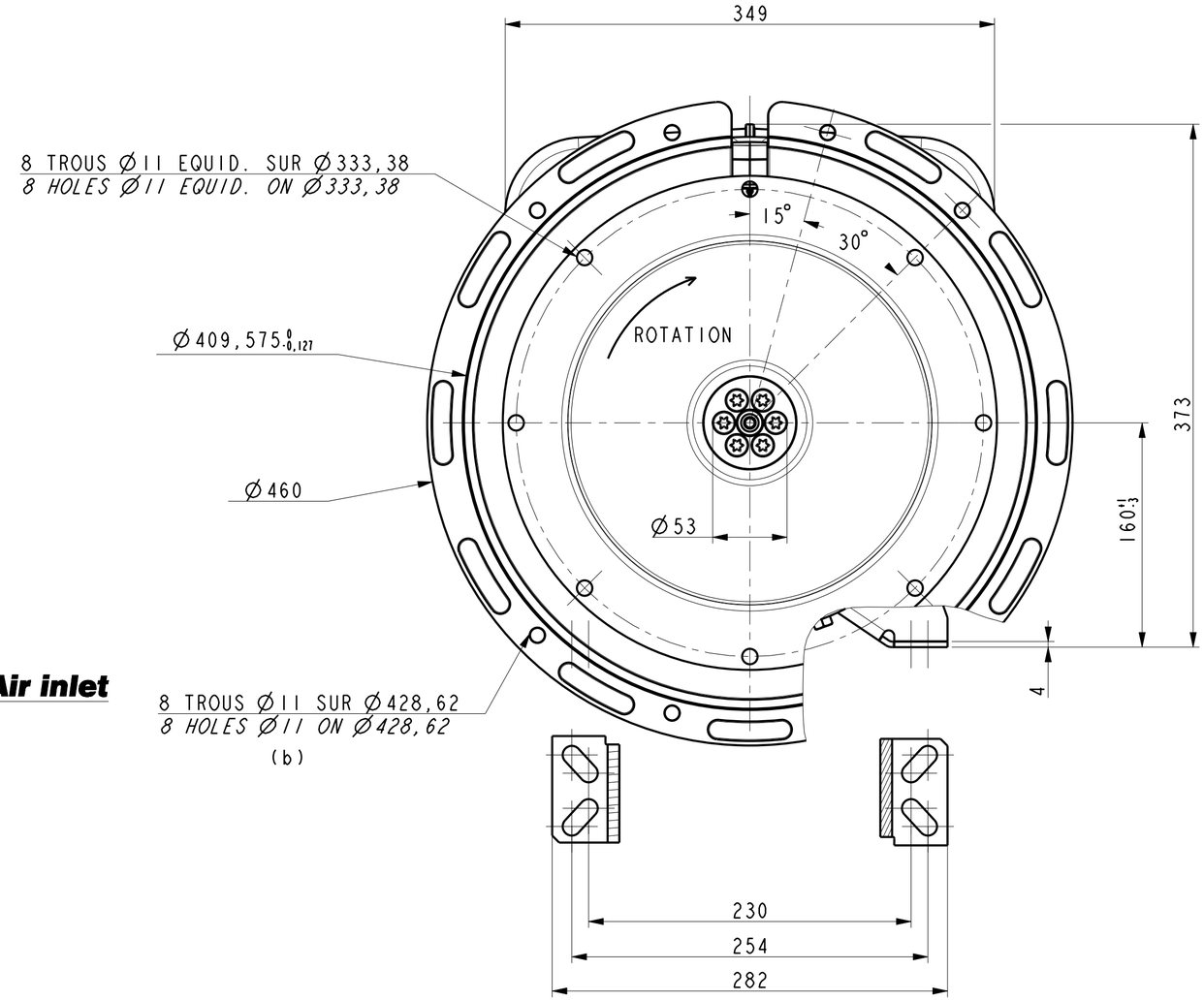

Pre percage Ø17 Ø21 Ø25 Ø32 Ø37
Predrilling

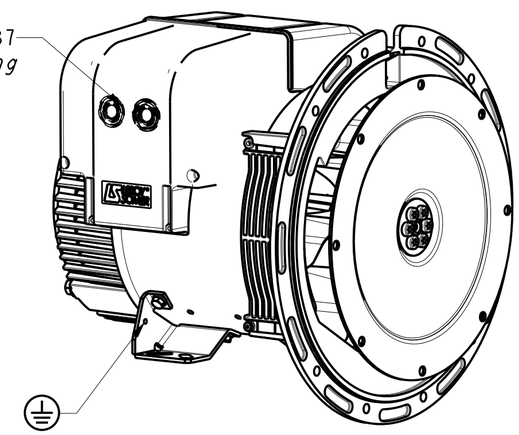

ECHELLE 0,200

TYPE	Xg	Masse Kg Weight	J Kgm²
TAL040 B,C	186	75	0.108
TAL040 C1	196	82	0,1168

INDICE	DATE	NATURE DE LA MODIFICATION	N° C.T.	NOM	VERIF B.E.	VERIF METH
-	-	-	-	-	-	-
-	-	-	-	-	-	-
b	08/09/15	Nombre de trous SAE, 12 devient 8	15-533	HAMPL	-	-
a	X	X	15-003	X	X	X

Tolerances generales:
Ref: B, C, C1
Obs: SAE 3 - 11 1/2

Etats de surfaces (NFE 05-016) Ra: partout sauf indications
Echelle 0,333
Machine: ALTERNATEUR ALTERNATOR TAL040

Matiere:
Modele de base:
Variante:

Designation: ENCOMBREMENT
OUTLINE

Composant:
Compose:

LEROY® SOMER — MOTEURS LEROY-SOMER, 16015 ANGOULEME - FRANCE

Dessine: KOVALSKÝ
Verifie:
Date: 07/01/2015

Verif methodes
-
-

A2 — TAL040-8-013 — B

CE DESSIN, PROPRIETE EXCLUSIVE DE NOTRE SOCIETE EST STRICTEMENT CONFIDENTIEL. IL NE PEUT ETRE COMMUNIQUE, COPIE OU REPRODUIT SANS NOTRE AUTORISATION ECRITE.