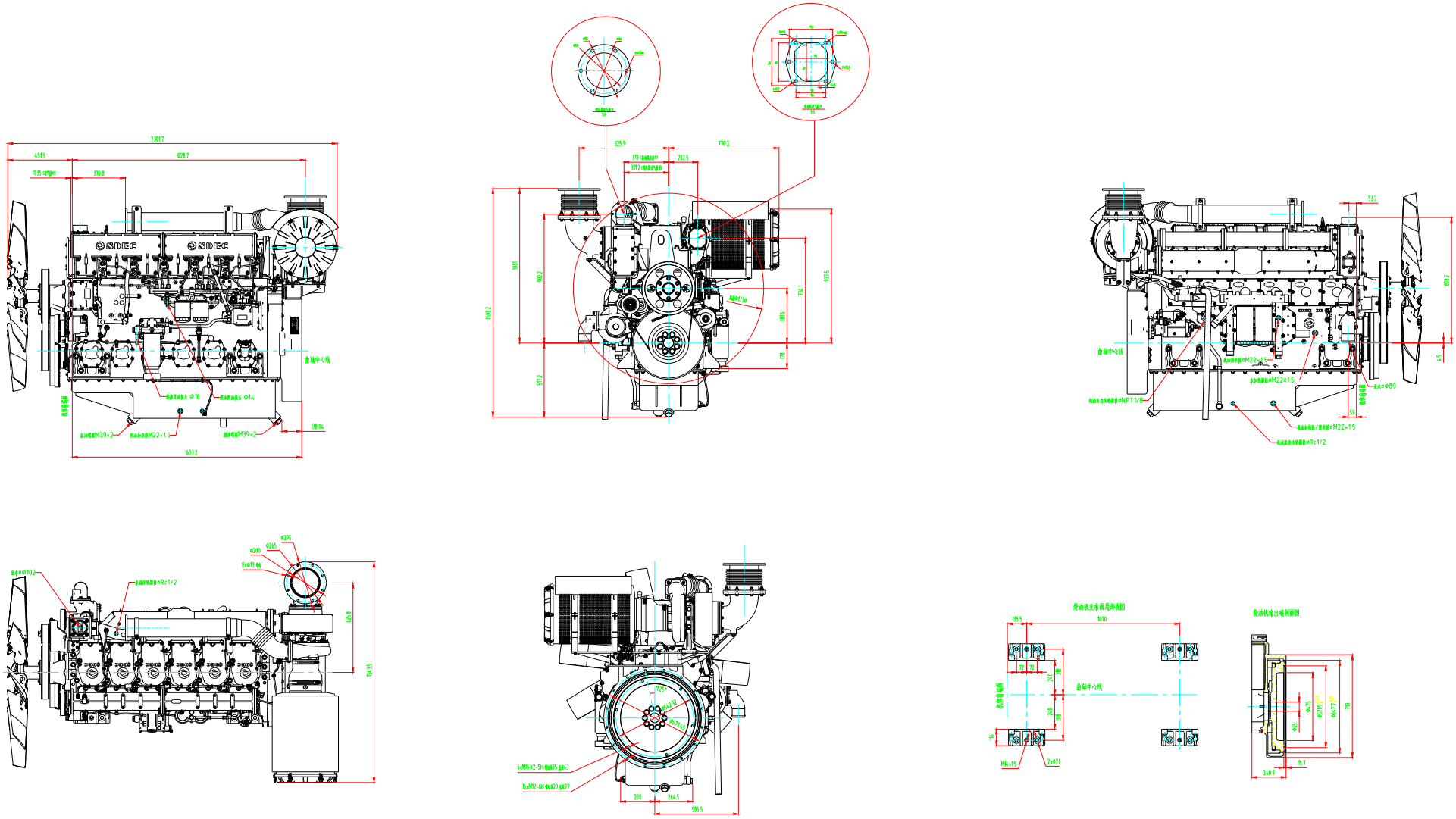
SDEC
曲轴中心线
机油压力传感器接口M22×1.5
机油加油口M22×1.5
机油加油口M22×1.5
机油加油