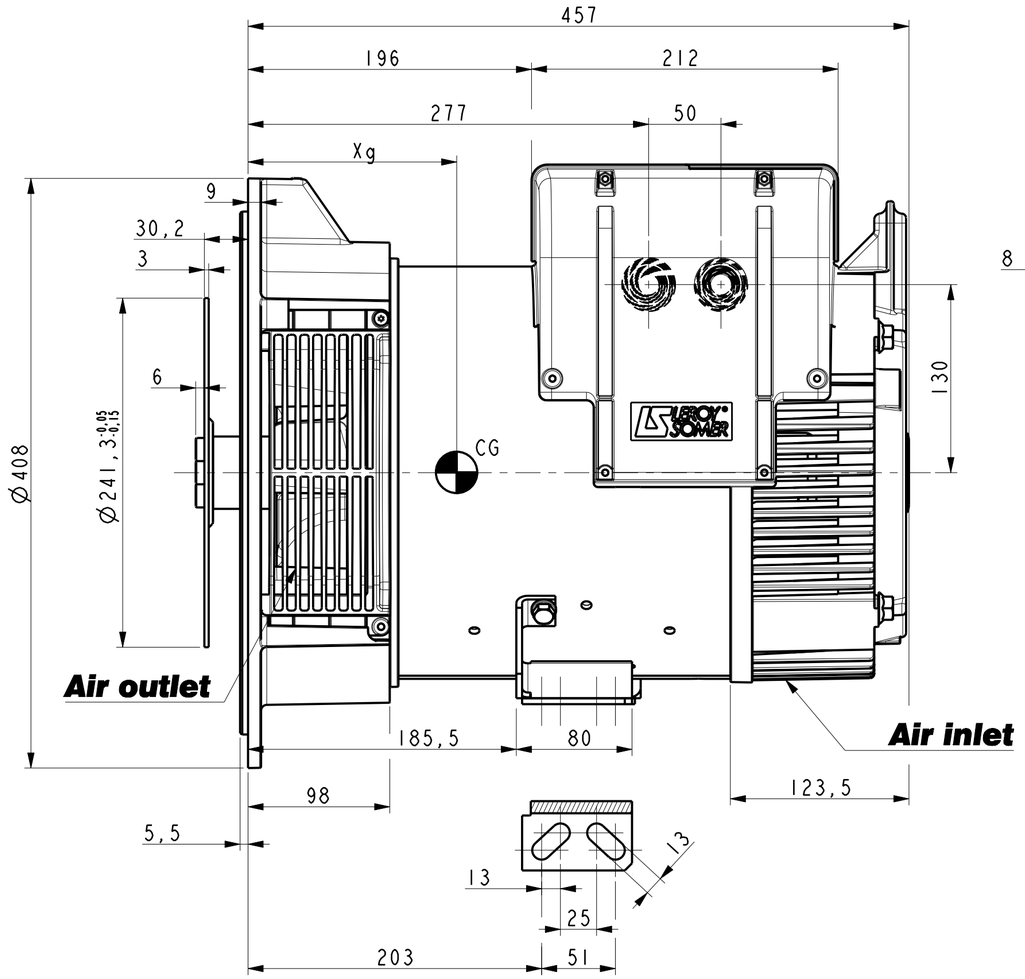

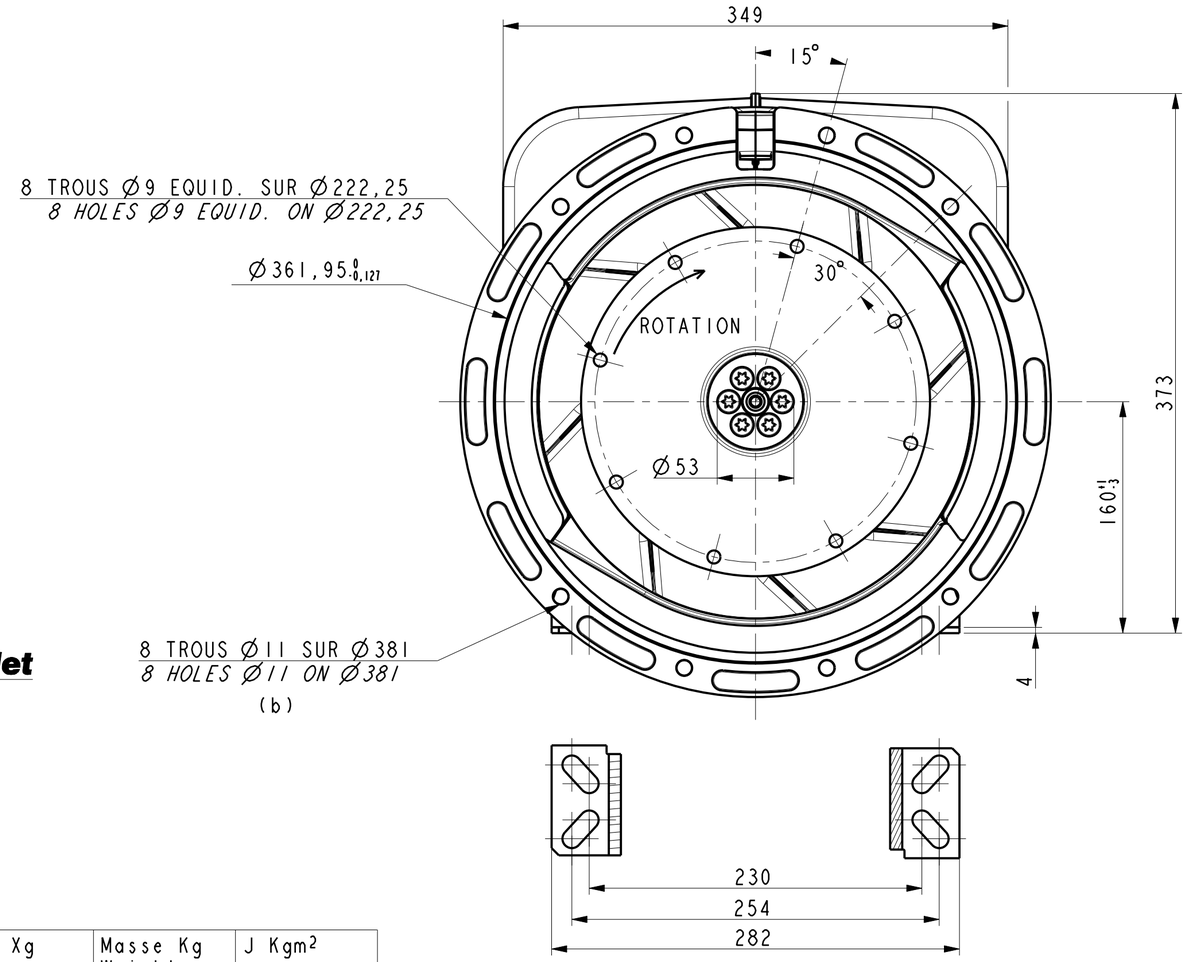

TYPE	Xg	Masse Kg Weight	J Kgm²
TAL040 F	221	100	0.1125

Pre percage Ø17 Ø21 Ø25 Ø32 Ø37
Predrilling

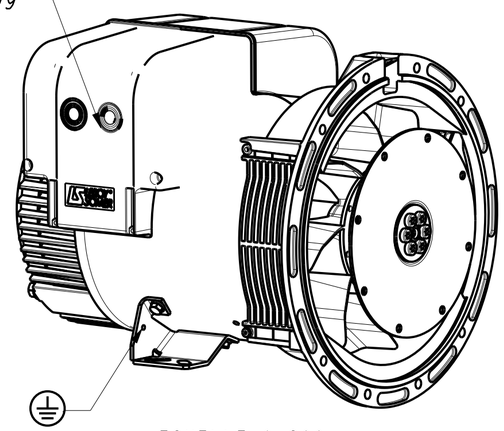

ECHELLE 0,200

INDICE	DATE	NATURE DE LA MODIFICATION	N° C.T.	NOM	VERIF B.E.	VERIF METH
-	-	-	-	-	-	-
-	-	-	-	-	-	-
b	09/09/15	Nombre de trous SAE, 12 devient 8	15-537	HAMPL	-	-
a	X	X	14-423	X	X	X

Tolerances generales: | Etats de surfaces (NFE 05-016) Ra: partout sauf indications

Ref: F | Echelle 0,333 | Machine: ALTERNATEUR ALTERNATOR TAL040

Obs: SAE 4 - 7 1/2

Matiere:
Modele de base:
Variante:

Designation: ENCOMBREMENT
OUTLINE

Composant:
Compose:

LEROY® SOMER | MOTEURS LEROY-SOMER 16015 ANGOULEME - FRANCE

Dessine: Truksa | Verif methodes
Verifie: | -
Date: 15/09/2014 | -

A2 | TAL040-8-003 | B

CE DESSIN, PROPRIETE EXCLUSIVE DE NOTRE SOCIETE EST STRICTEMENT CONFIDENTIEL. IL NE PEUT ETRE COMMUNIQUE, COPIE OU REPRODUIT SANS NOTRE AUTORISATION ECRITE.