4Z3.2-WX

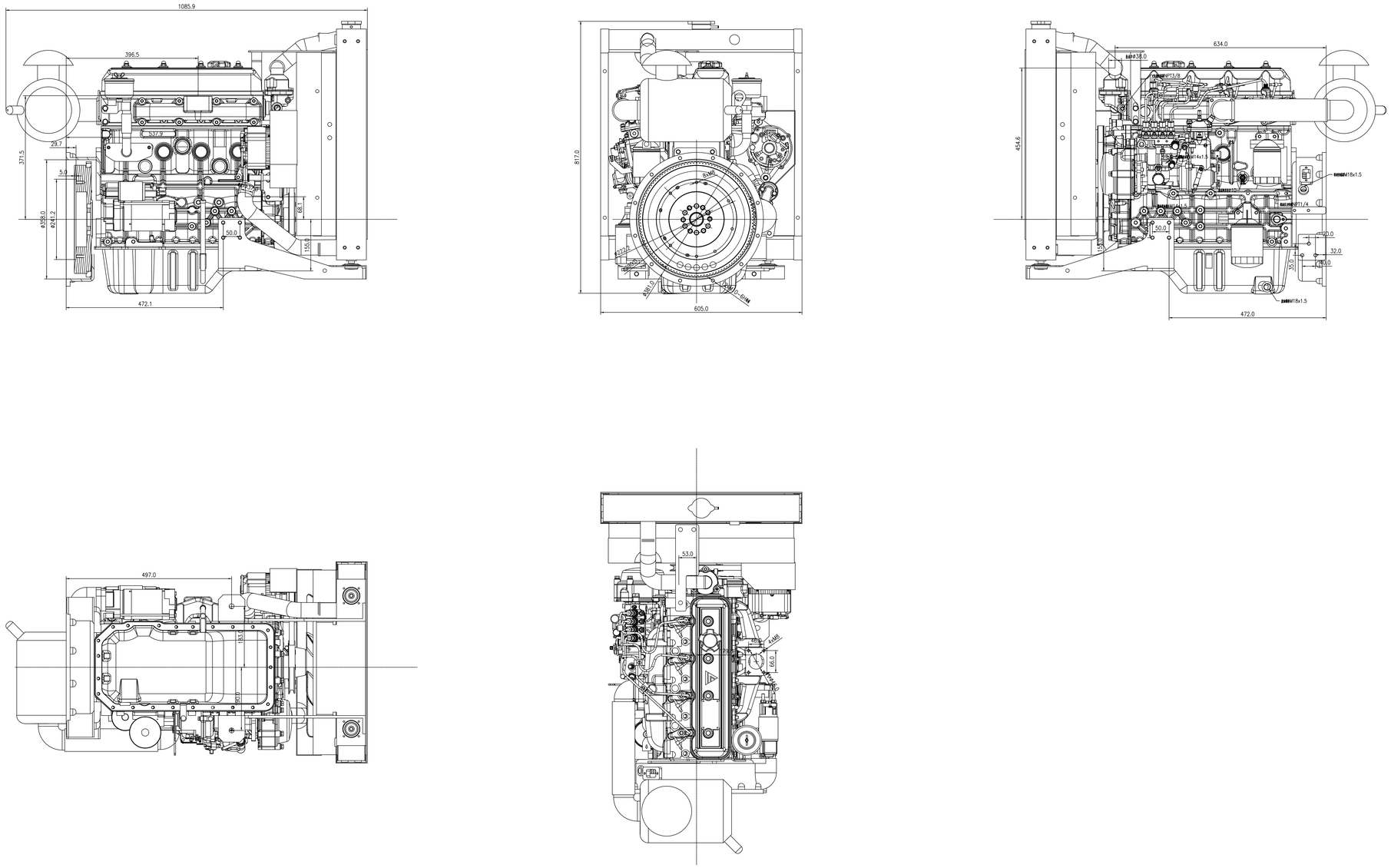

设计/Design			第一视角投影视图/First Angle Projection	毛坯种类 Rough type	铸钢 Iron	A0	表面系列 surface series	Z	
校对/Check				毛坯件号/Rough No.					
审核/Review			未注线性尺寸公差 Gen.machined dim/angle Tol. GB/T1804-m	未注形位公差 Gen.geom.Tol. GB/T1184-K		螺纹收尾尺寸规定 Thread run-out GB/T3—一般级			
会签/Sign.			关键特性特性(KPC) Key Product Characteritc		高级特性(AQC) Attribute Quality Characteristic				
会签/Sign.			重要特性特性(PQC) Product Quality Characteristic		记录控制特性(DR) Document Requirement				
批准/Appr.									
上海柴油机股份有限公司 SDEC	变更通知单 ECO TAKO		名称 Name	柴油机	件号 Part No.	4Z3.2	版本/Rev. 01		
成熟度/Status	重量/Weight (kg)	比例/Scale	第几张/共几张/Sheet 1 / 1		材料 Material		图号 Dwg No.	4Z3.2-WX	版本/Rev. 01

更改标记/Change mark		更改数量/Number of changes	W.A.更改编号/A4 change No.