K0081-WX

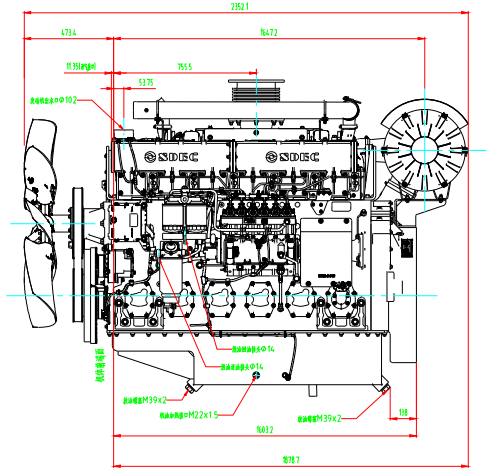

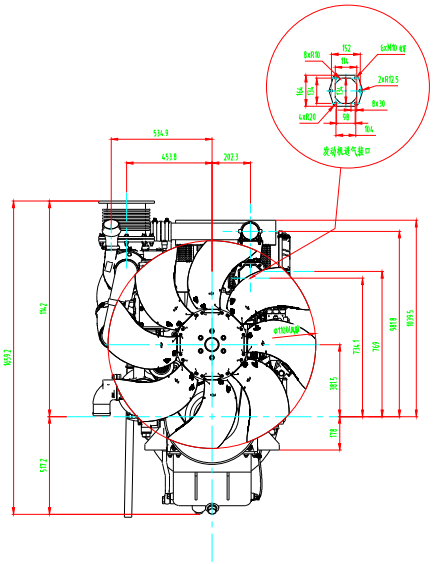

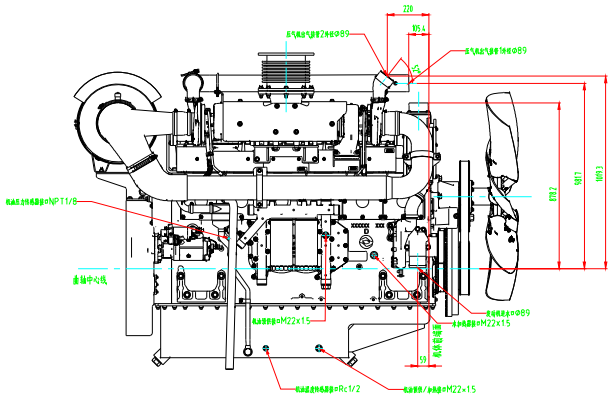

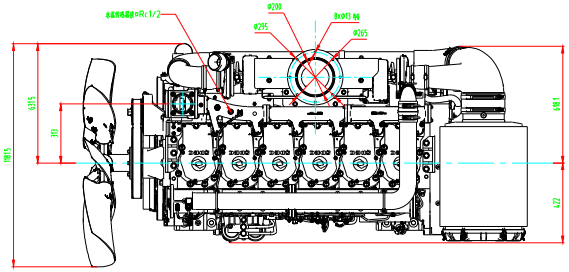

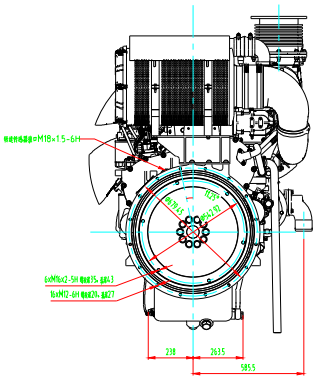

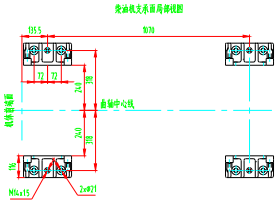

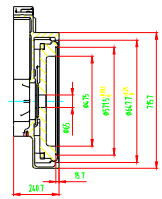

设计/Design	夏洋	第一视角投影	材料/Material	重量/Weight	比例/Scale	图幅/Size	版本/Version
校对/Check	陈晨辉					A0	K
审核/Review	魏荣						
会签/Sign.							
会签/Sign.							
批准/Approv.							

关键特性(KPC) Key Product Characteristic

重要特性(AQC) Attribute Quality Characteristic

重要特性(PQC) Product Quality Characteristic

文件管理(DR) Document Requirement

名称 Name	GK1AA2L-G38 型柴油机外形图	图号 Drawing No.	K0081
版本 Version	02		
图号 Drawing No.	K0081-WX	版本 Version	02

数量 Quantity	质量/Weight	比例/Scale	重量比例/Weight ratio	材料 Material
R	2766kg	1:10	1/1	