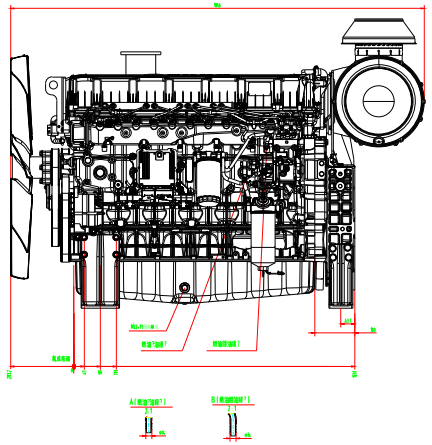

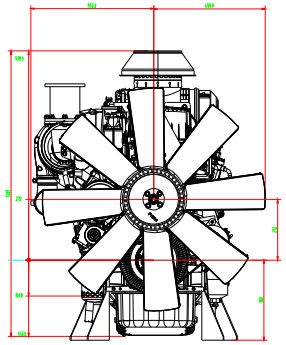

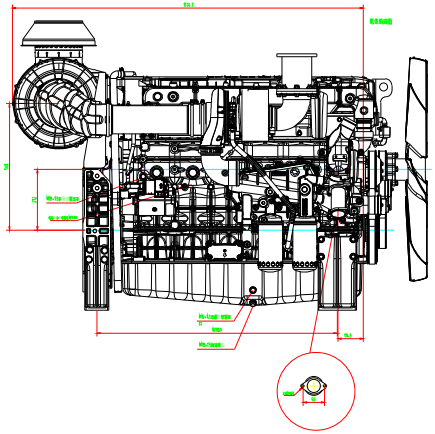

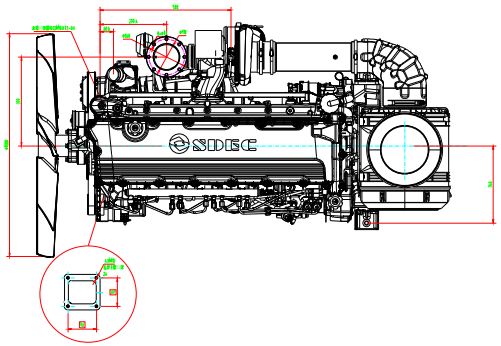

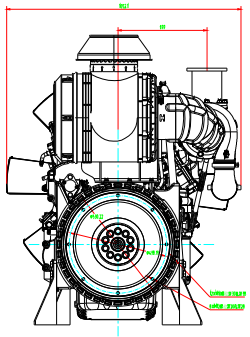

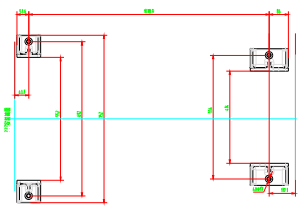

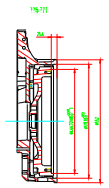

设计 /Design	杨金宝								
校对 /Check	郑国东								
审核 /Review	赵凡								
批准 /Approve									
批准 /Approve									
批准 /Approve									
标记 /Mark	处数 /Qty	更改文件号 /Change No.	签名 /Sign	年月日 /Date	阶段标记 /Stage	重量 /Weight	比例 /Scale		
E	15kg	15	1	7	1				

上柴股份有限公司 SDEC

SCTAM2E-GTR-UKEN-

发动机外形图

E6834

E6834-WX

02

02