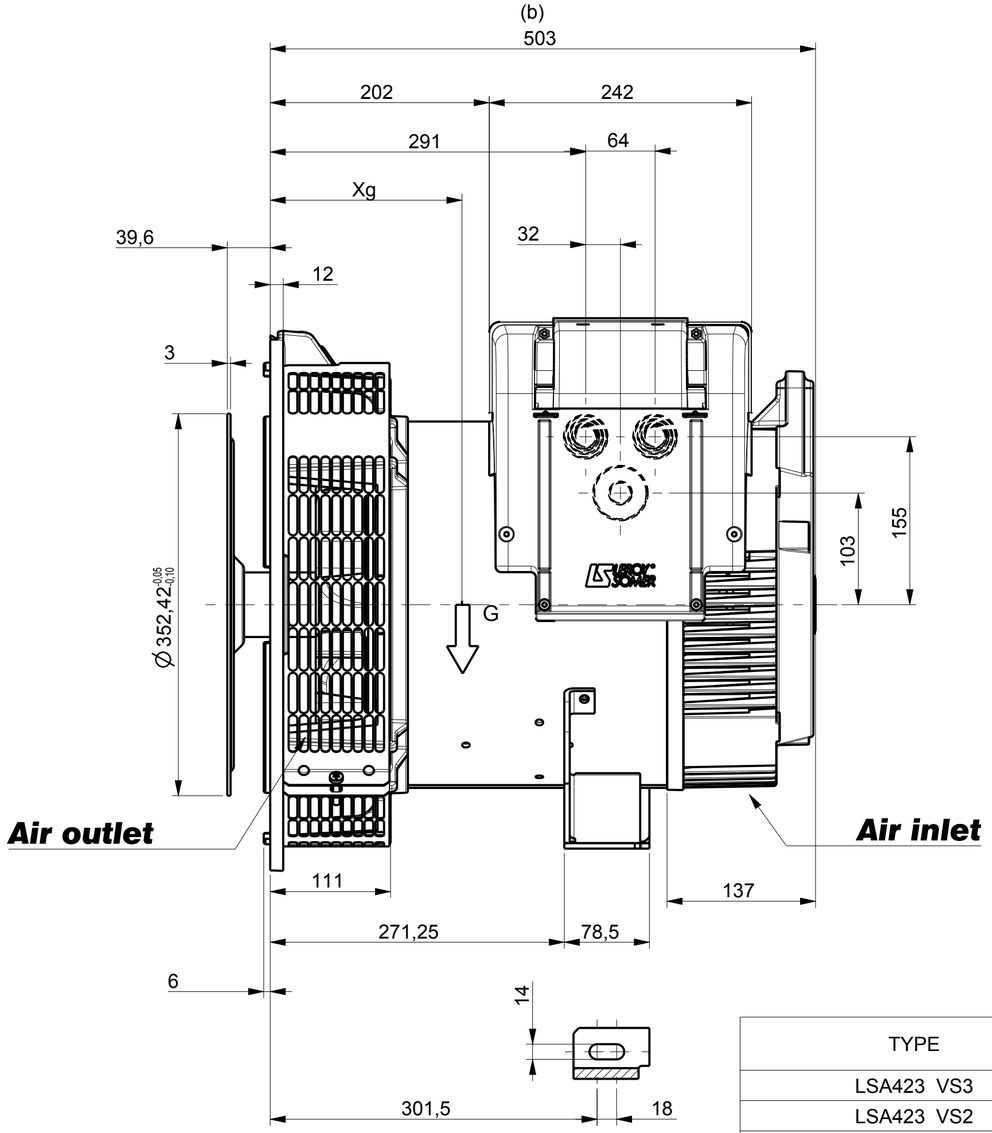

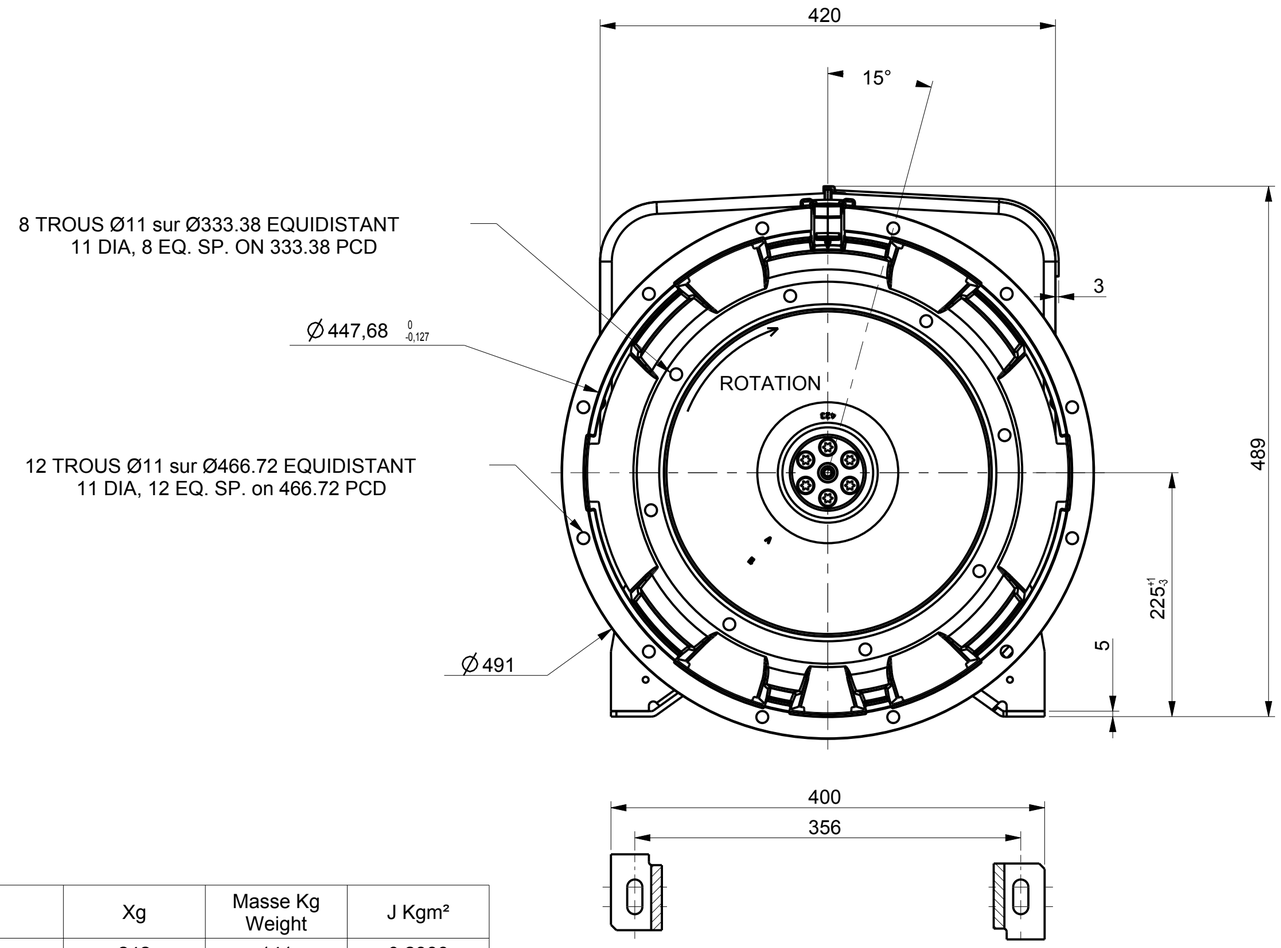

TYPE	Xg	Masse Kg Weight	J Kgm²
LSA423 VS3	242	141	0.2866
LSA423 VS2	232	130	0.2611
LSA423 VS1	227	125	0,2483

Sortie des cables Gauche vue bout d'arbre en STD
Acces regulateur Droite vue bout d'arbre en STD
Output power on left hand side view DE standard
Access to regulator on right hand side view DE standard

Pre percage Ø21 Ø25 Ø32 Ø40 Ø50
Predrilling

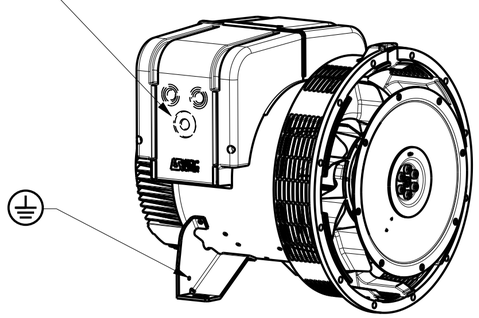

ECHELLE 0,125

Acces regulateur
Access to regulator

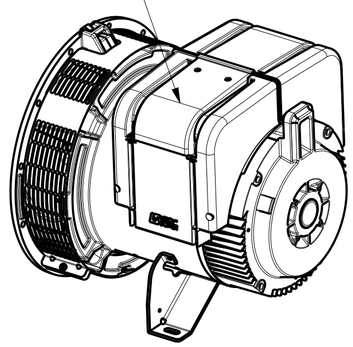

ECHELLE 0,125

INDICE	DATE	NATURE DE LA MODIFICATION	N° C.T.	NOM	VERIF B.E.	VERIF METH
-	-	-	-	-	-	-
-	-	-	-	-	-	-
b	14/12/2011	cote 546 ==> 548	11-586	JMD		
a	X	X	11-222	X	X	X

Tolerances generales: - generale
Etats de surfaces (NFE 05-016) Ra:- partout sauf indications

Ref: NON STANDARD - cote C modifiée
Echelle 0,250
Machine: ALTERNATEUR ALTERNATOR LSA423

Obs: SAE 2 - 11.5 H=225 - VS1 / VS2 / VS3

Matiere:
Modele de base: -
Variante: -

Designation: ENCOMBREMENT OUTLINE

Composant: -
Compose: -

LEROY SOMER
MOTEURS LEROY-SOMER
16015 ANGOULEME - FRANCE

Dessine: Debord
Verifie: AR
Date: 16/07/11

Verif methodes
SM
19/07/2011

A2 LSA423-8-025 B

CE DESSIN, PROPRIETE EXCLUSIVE DE NOTRE SOCIETE EST STRICTEMENT CONFIDENTIEL. IL NE PEUT ETRE COMMUNIQUE, COPIE OU REPRODUIT SANS NOTRE AUTORISATION ECRITE.