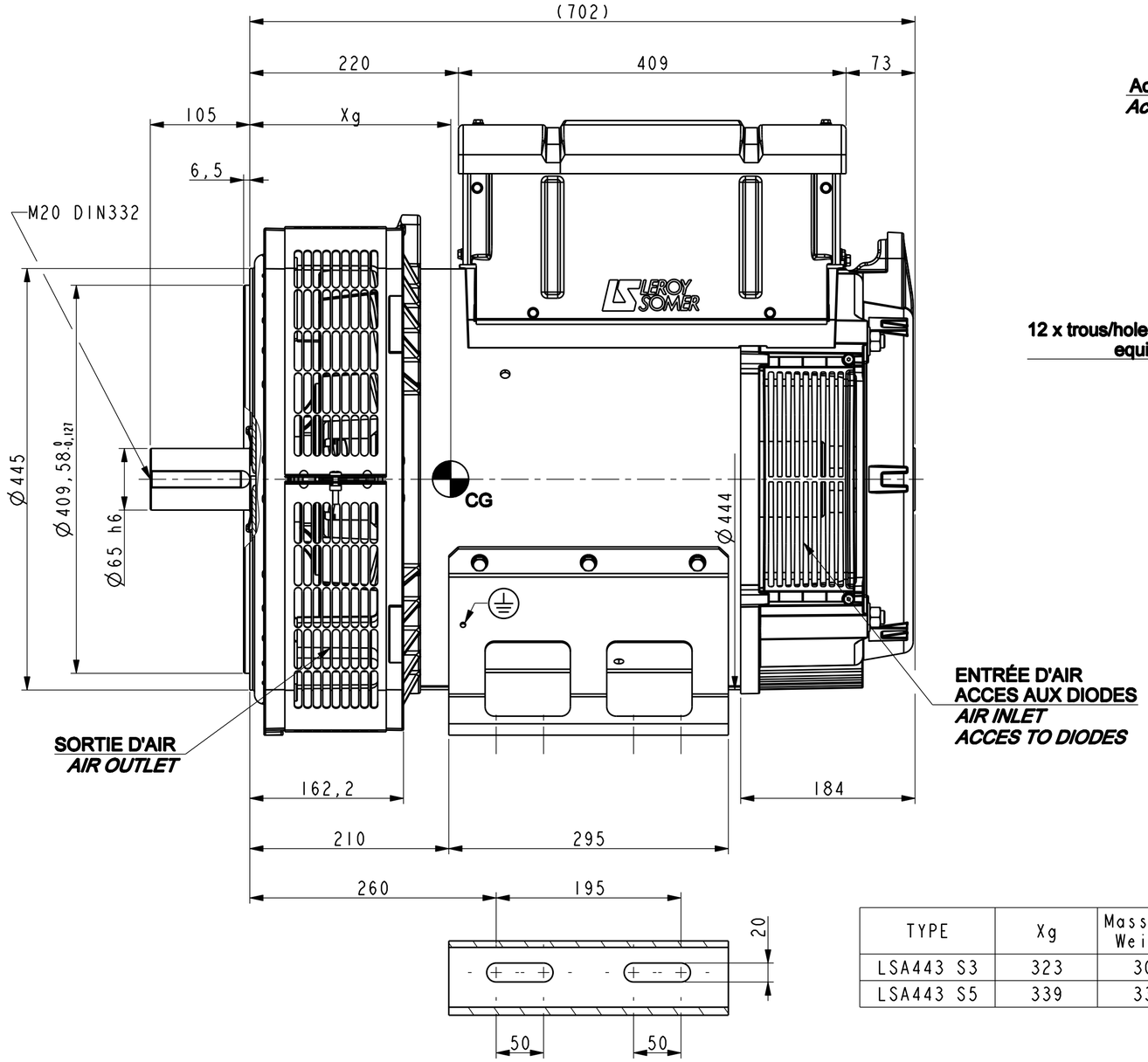

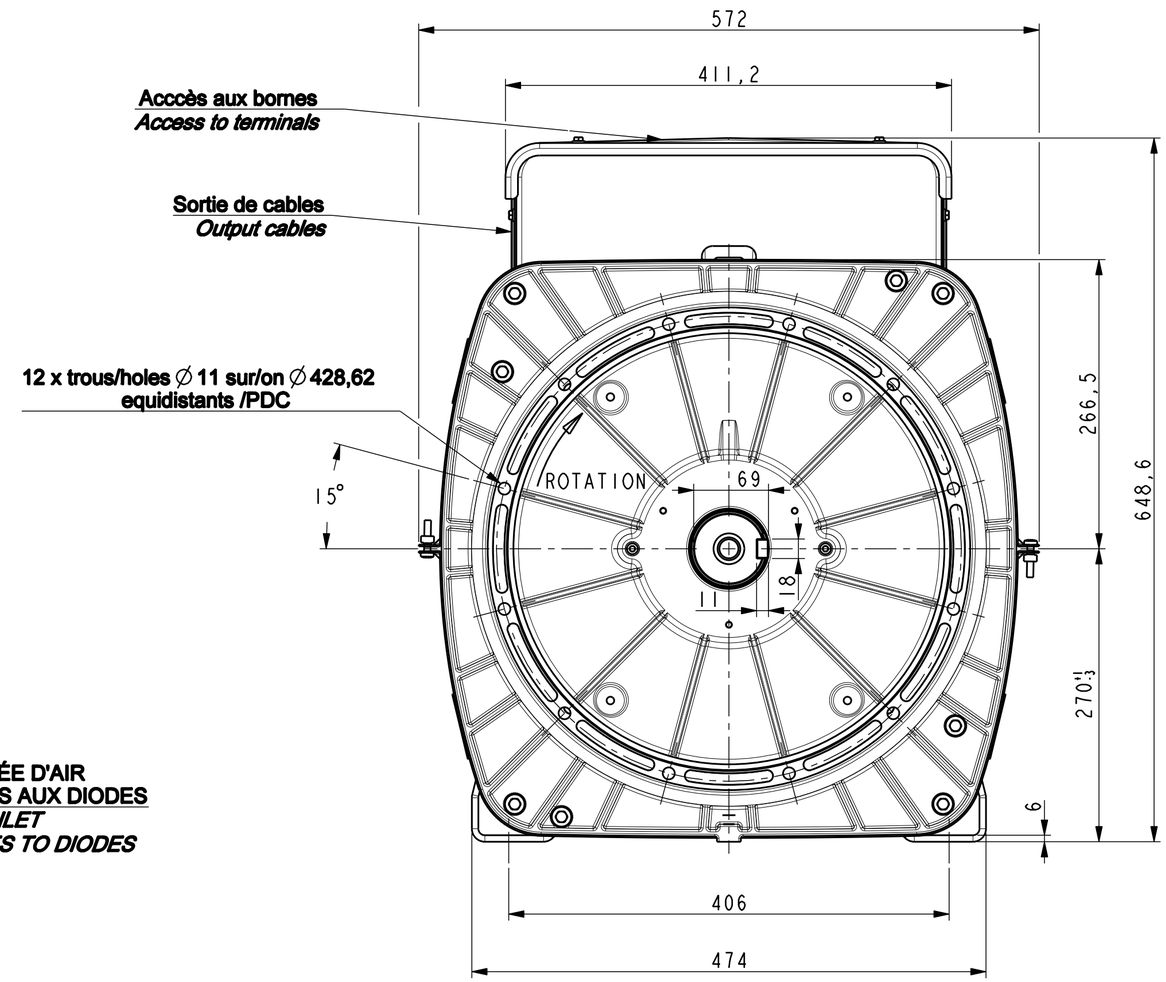

TYPE	Xg	Masse kg Weight	J Kgm²
LSA443 S3	323	301	1,069
LSA443 S5	339	338	1,220

Sortie des cables à gauche vue bout d'arbre en Std
Accès régulateur à droite vue bout d'arbre en Std
Output power on left hand view DE Std
Acces to regulator on right hand side view DE Std.

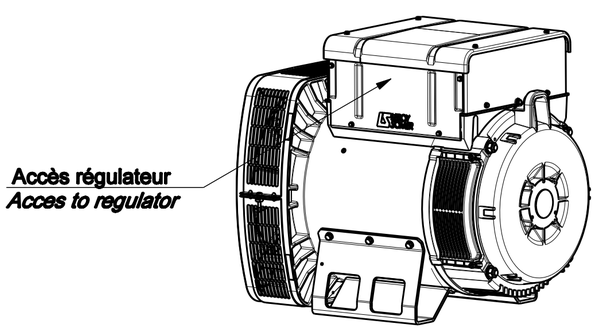

SCALE 0,100

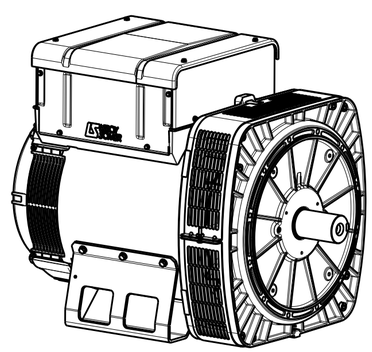

SCALE 0,100

INDICE	DATE	NATURE DE LA MODIFICATION	N° C.T.	NOM	VERIF B.E.	VERIF METH
-	-	-	-	-	-	-
-	-	-	-	-	-	-
-	-	-	-	-		
a	X	X	13-254	X	X	X

Tolerances generales: generale — Etats de surfaces (NFE 05-016) Ra: partout sauf indications

Ref: LSA443 S Bipalier — Echelle 0,250 — Machine: ALTERNATEUR ALTERNATOR LSA443

Obs:

Matiere: -
Modele de base:
Variante:

Designation: ENCOMBREMENT
OUTLINE

Composant:
Compose:

LEROY SOMER — MOTEURS LEROY-SOMER, 16015 ANGOULEME - FRANCE

Dessine: Srom — Verif methodes
Verifie: -
Date: 08/04/2013 — -

A2 — LSA443-8-021 — A

CE DESSIN, PROPRIETE EXCLUSIVE DE NOTRE SOCIETE EST STRICTEMENT CONFIDENTIEL. IL NE PEUT ETRE COMMUNIQUE, COPIE OU REPRODUIT SANS NOTRE AUTORISATION ECRITE.