DBL6493-MX

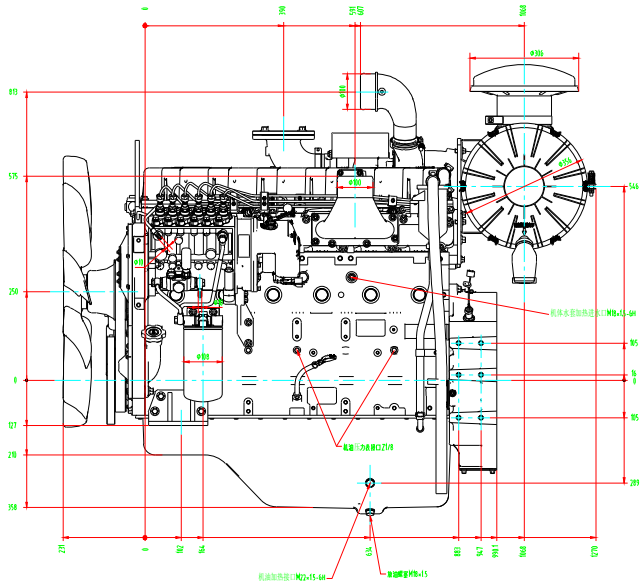

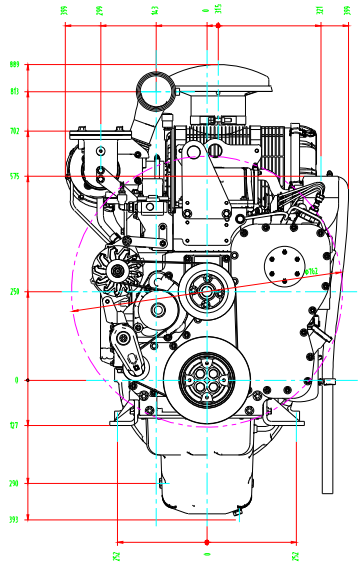

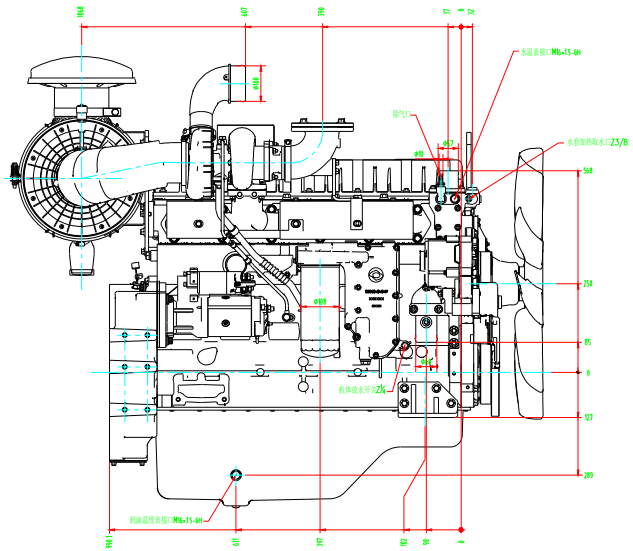

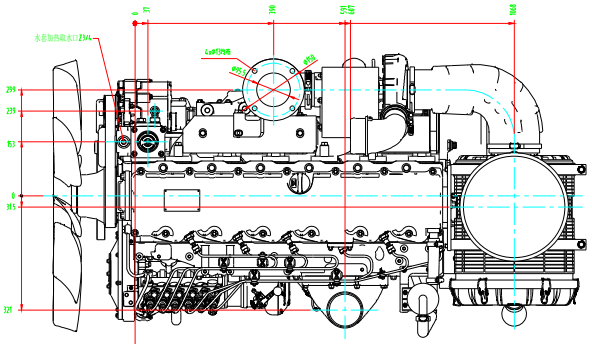

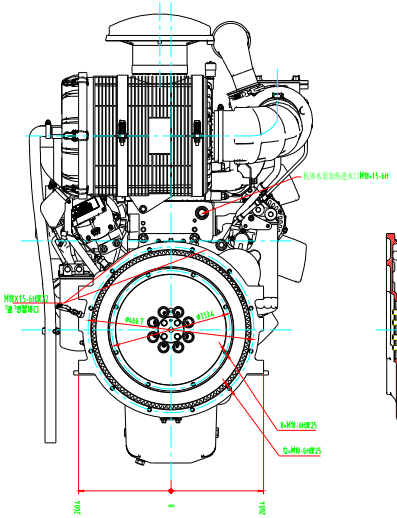

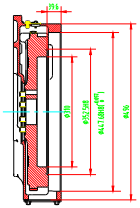

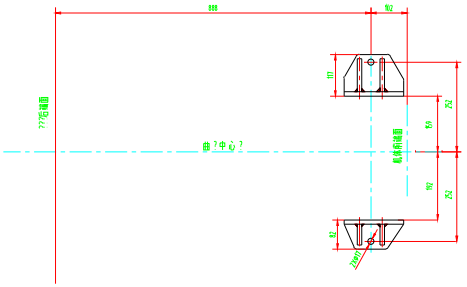

设计 /Design	李敏		第一次使用件 /Feedback Required	比例 Scale	1:10	A3	材料定额 Material quota
校对 /Check	冯飞			重量 Weight	kg		
审核 /Review	魏家		上海柴油机股份有限公司 SHANGHAI DIESEL CO.,LTD.	共 张 Total sheets	第 张 Sheet No.	机—三维模型设计 Model design of machinery	
会签 /Sign.			上海柴油机 SDEC				
会签 /Sign.				一般公差 GB/T184-96			
批准 /Sign.				一 — 安全性、外观、可靠性或法规有关的特性。 Important features regarding the functional safety, appearance and customer's satisfaction			
				二 — 安全性和法规有关的特性。 Critical features related to safety and regulations.			
上海柴油机股份有限公司 SDEC				名称 Name	ACMM15-G3-DBL6493 柴油机车间图	图号 Part No.	DBL6493
材料 /Material	件号 /Number	材料 /Material	数量 /Qty	单重 /Unit	总重 /Total	说明 Remarks	
0	100	Dwg	15	/	/		

DBL6493-MX 图号 Part No. 张 /No. 12