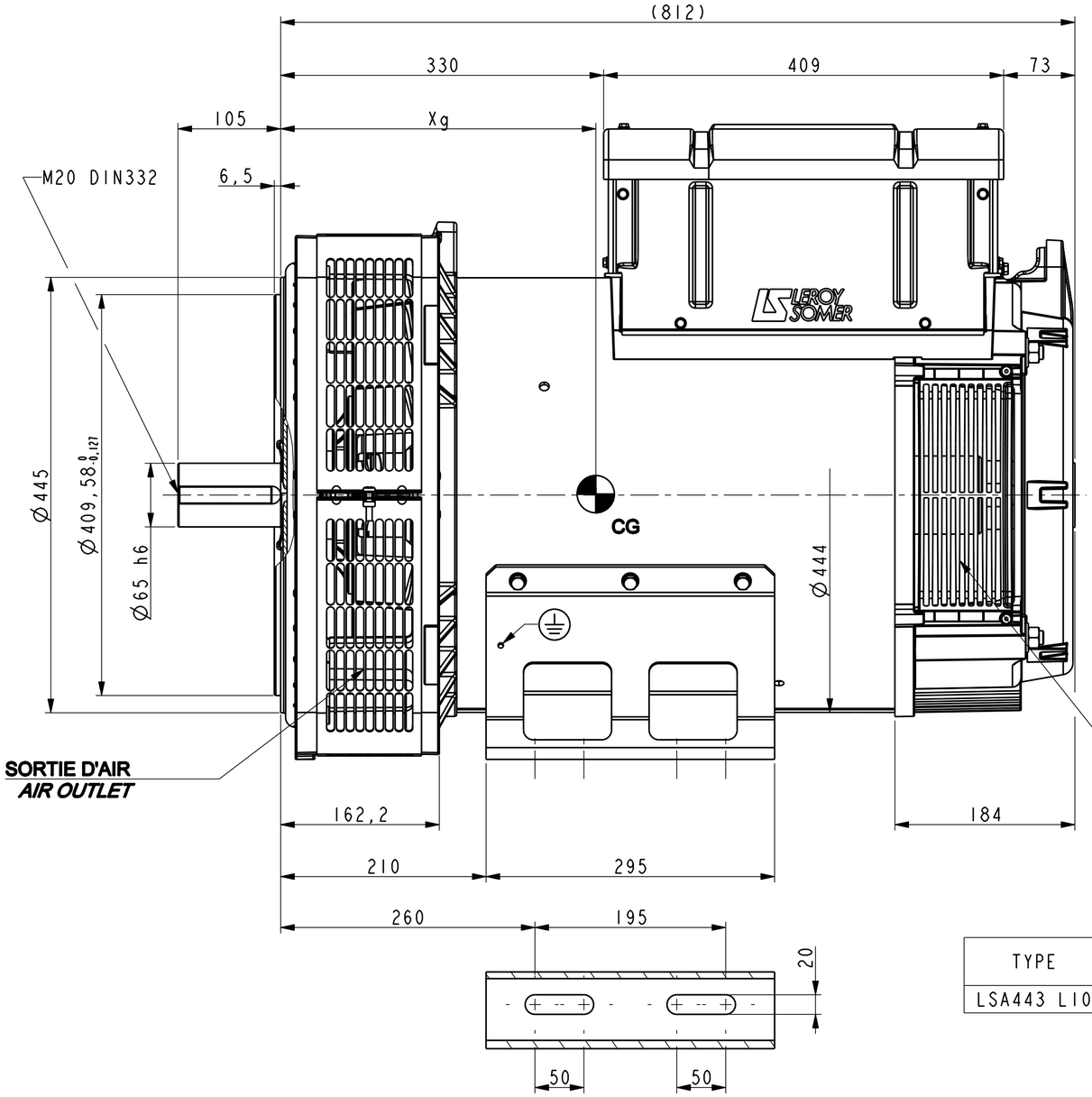

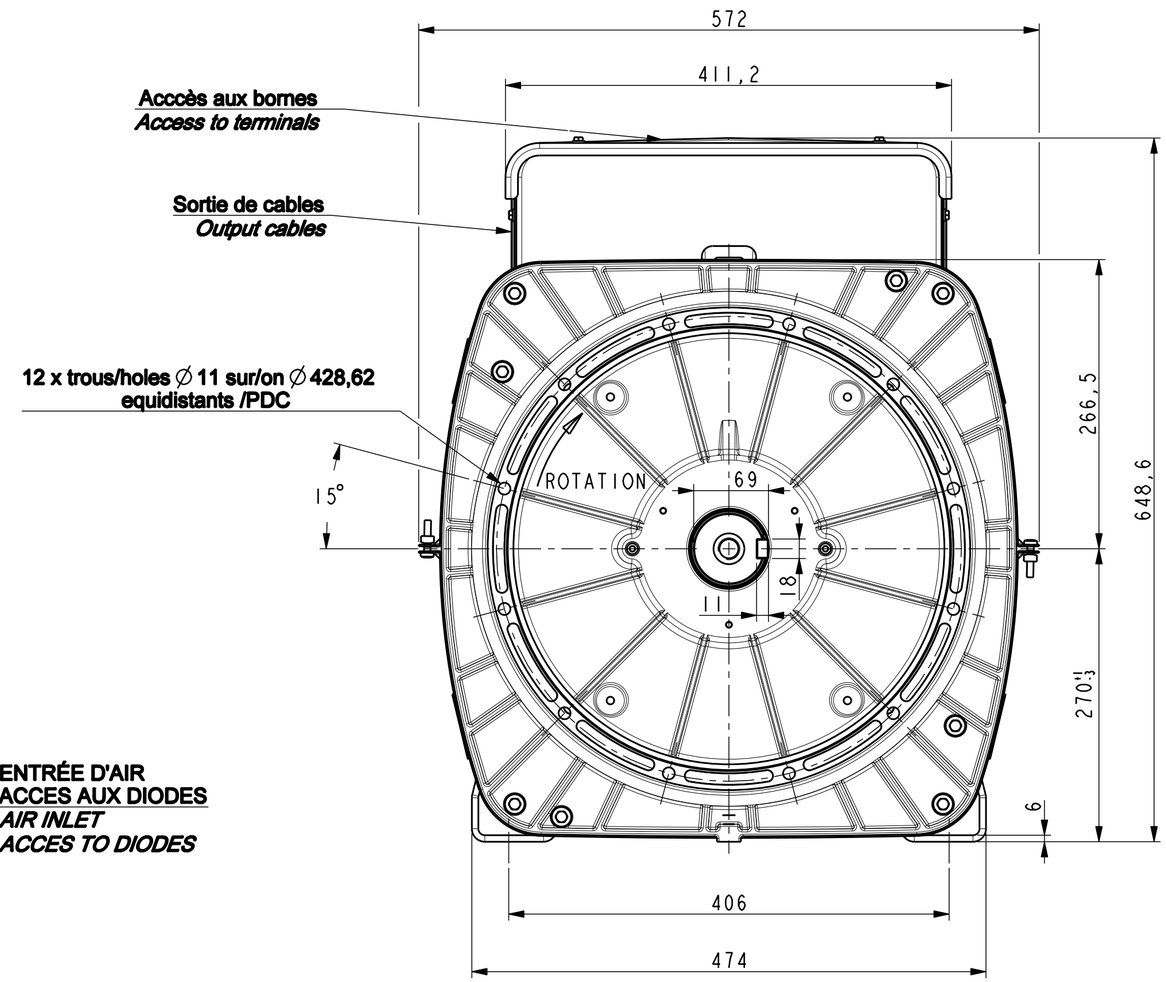

TYPE	Xg	Masse kg Weight	J Kgm²
LSA443 L10	393	439	1,578

Sortie des cables à gauche vue bout d'arbre en Std
Accès régulateur à droite vue bout d'arbre en Std
Output power on left hand view DE Std
Acces to regulator on right hand side view DE Std.

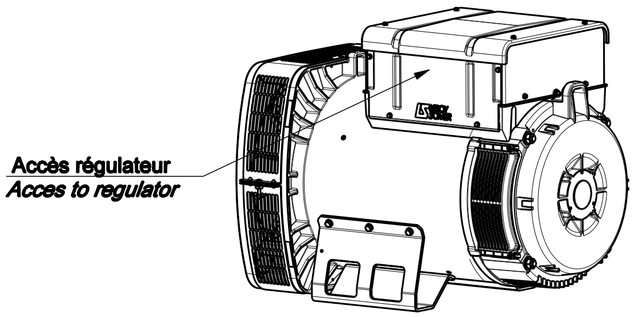

SCALE 0,100

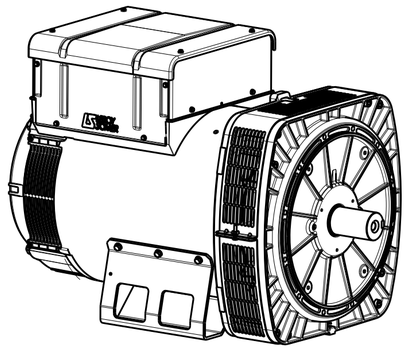

SCALE 0,100

INDICE	DATE	NATURE DE LA MODIFICATION	N° C.T.	NOM	VERIF B.E.	VERIF METH
-	-	-	-	-	-	-
-	-	-	-	-	-	-
-	-	-	-	-		
a	X	X	13-254	X	X	X

Tolerances generales: generale
Etats de surfaces (NFE 05-016) Ra: partout sauf indications

Ref: LSA443 L10 Bipalier
Echelle 0,250
Machine: ALTERNATEUR ALTERNATOR LSA443
Obs:
Matiere: -
Modele de base:
Variante:
Designation: ENCOMBREMENT
OUTLINE
Composant:
Compose:
LEROY SOMER — MOTEURS LEROY-SOMER 16015 ANGOULEME - FRANCE

Dessine: Srom
Verifie:
Date: 04/04/2013
Verif methodes
-
-

A2 LSA443-8-019 A

CE DESSIN, PROPRIETE EXCLUSIVE DE NOTRE SOCIETE EST STRICTEMENT CONFIDENTIEL. IL NE PEUT ETRE COMMUNIQUE, COPIE OU REPRODUIT SANS NOTRE AUTORISATION ECRITE.