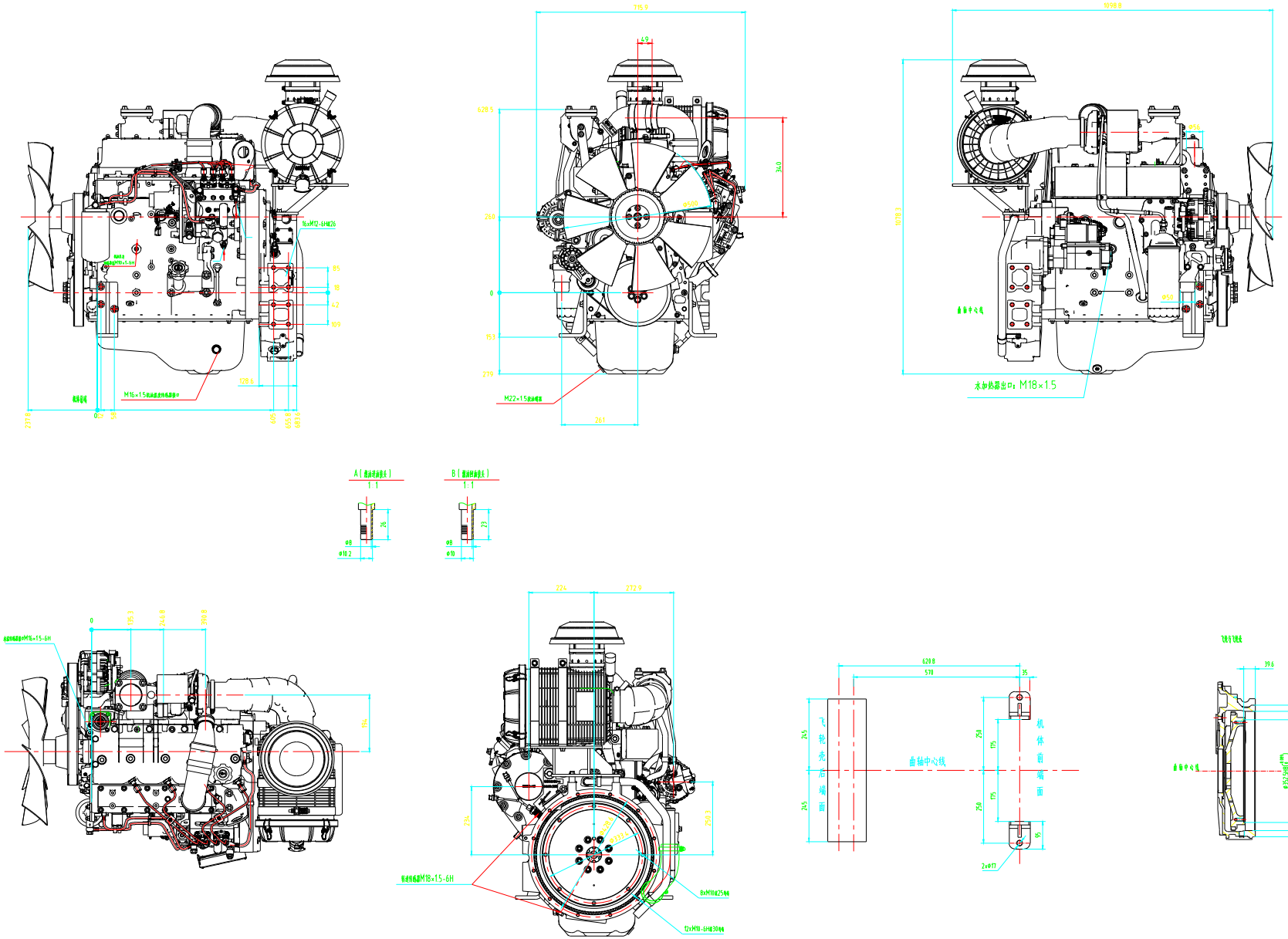

设计/Design			未注公差/Unspecified tolerance GB/T1804-m	表面粗糙度/Surface roughness GB/T1031-m	材料/Material	重量/Weight	比例/Scale
校对/Check			线性尺寸/Linear dimensions GB/T1804-m	倒角半径/Chamfer radius GB/T1031-m			
审核/Review			角度/Angle GB/T1804-m	焊缝/Welding GB/T1185-m			
会签/Sign			关键特性符号(KPC) Key Product Characteristic	重要特性符号(ADC) Attributes Quality Characteristic			
会签/Sign			一般特性符号(PQC) Product Quality Characteristic	文件要求符号(DR) Document Requirement			
批准/Appr.			上海柴油机股份有限公司 SDEC	比例/Scale C	名称/Name 柴油机外形图	图号/Drawing No.	版本/Rev. 02
						4HT4.3-GZ18.GZ28.GZ3	02
单位/Unit mm	重量/Weight kg	比例/Scale 1:5	张次/共张/Sheet 1 / 1	材料/Material			

4HT4.3-GZ18.GZ28.GZ3